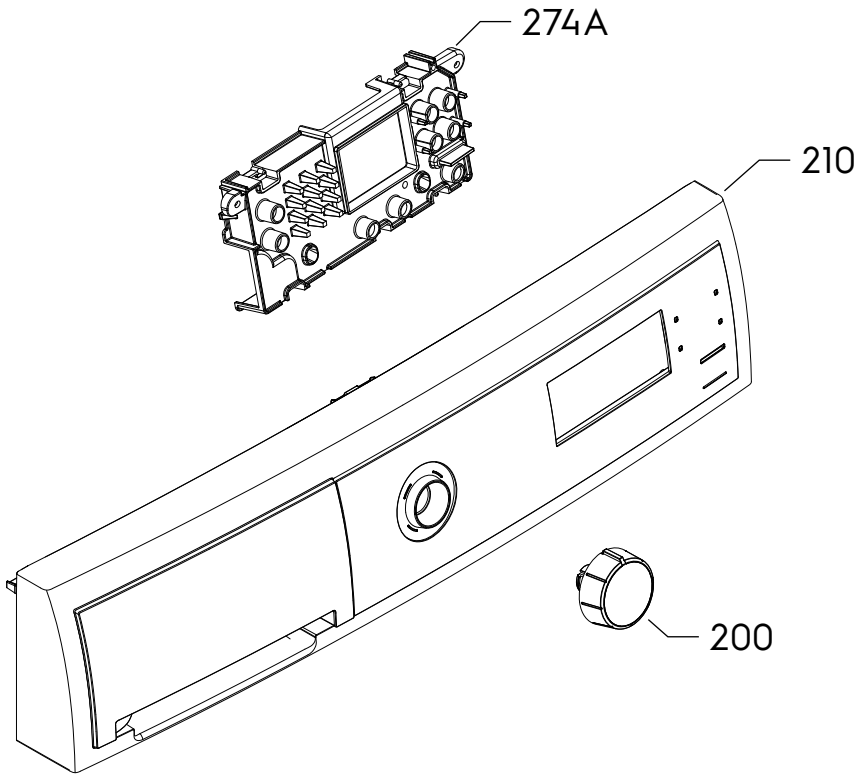
274A
210
200