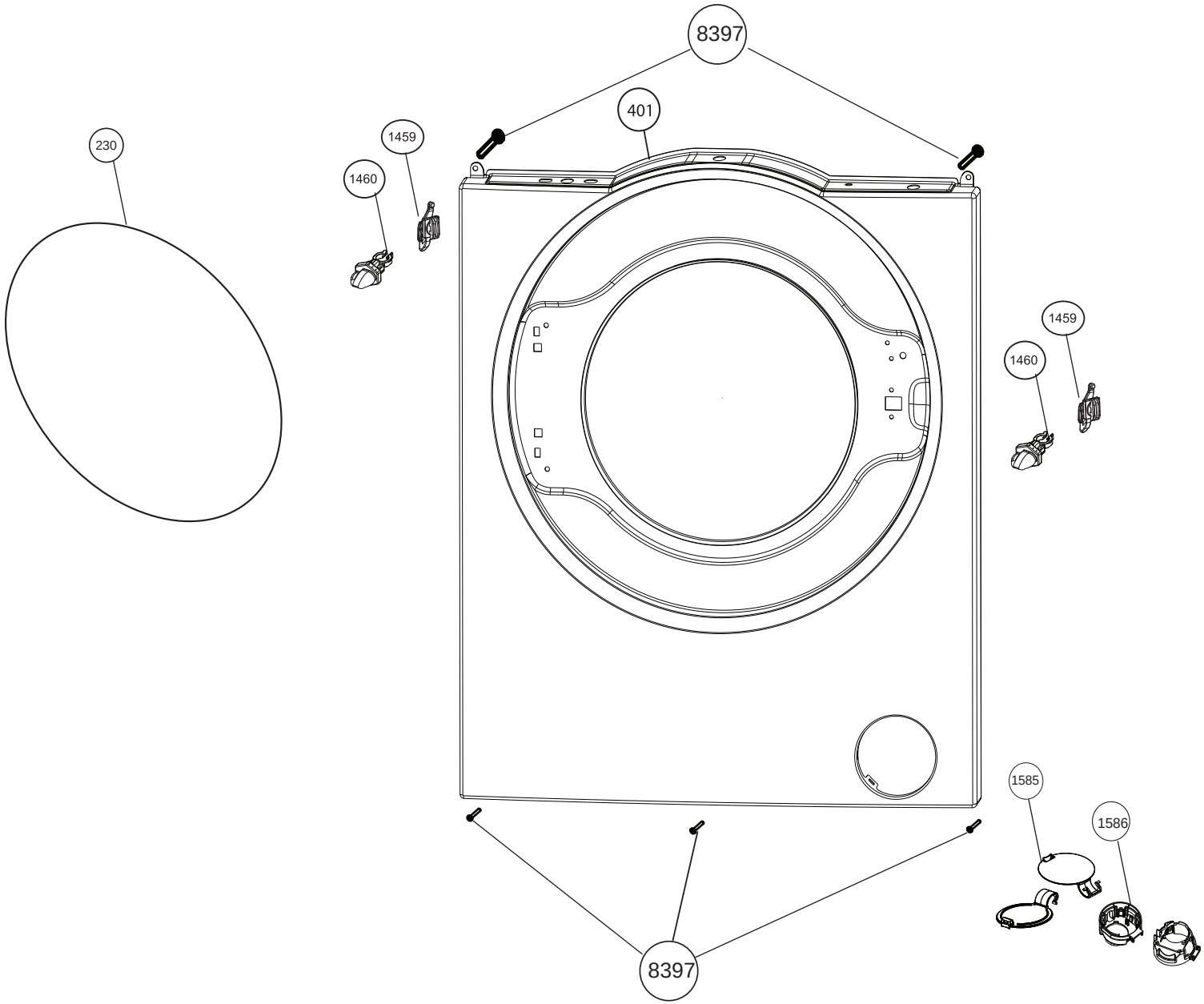

arçelik	GRUP ÝSMÝ	ÜRÜN	REV. N0	TARÝH	HAZIRLAYAN	ONAY	SAYFA NO
ÇMÝARGE	ÖN DUVAR VE TEKMELÝK GR. FRONT PANEL AND KICK PLATE ASSY.	ODV-B13	03	03.03.2019	MUSA ALTIPARMAK	SEYHUN BAKIRHAN	207090**0035**