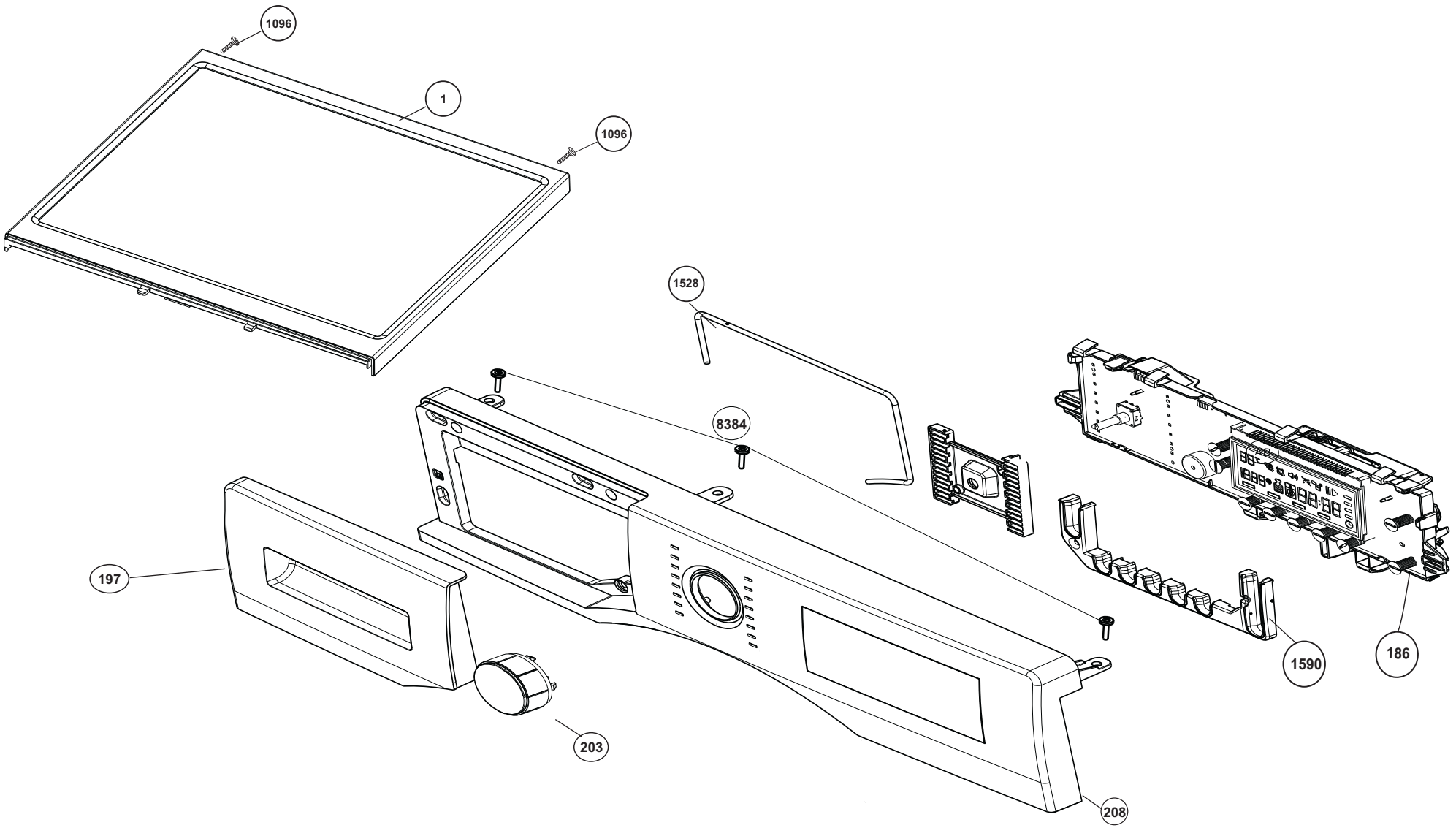

arçelik	GRUP İSMİ	ÜRÜN	REV. N0	TARİH	HAZIRLAYAN	ONAY	SAYFA NO
ÇMİ AR-GE	GÖRÜNÜŞ GRUBU/ TOP PANEL ASSEMBLY	GORUNUS B13BEST	02	12.02.2015	MUSA ALTIPARMAK	BURCİN SOMER	207040**0131**