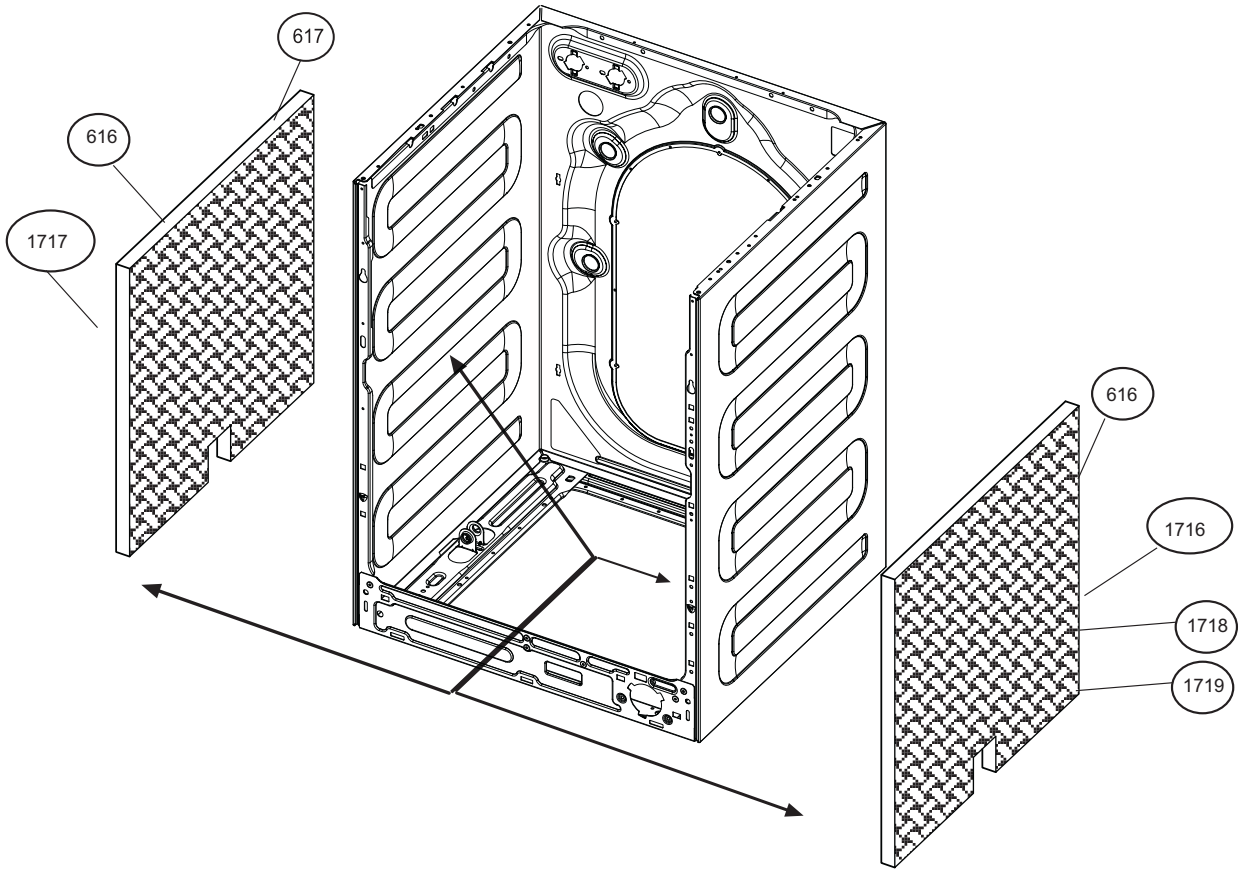

arçelik	GRUP İSMİ	ÜRÜN	REV. N0	TARİH	HAZIRLAYAN	ONAY	SAYFA NO
ÇMİ-ARGE	İZOLASYON GRUBU SOLATION ASSEMBLY	IZOLASYON J-M-L-E600-E620-YK	02	30.04.2015	MUSA ALTIPARMAK	BURCIN SOMER	271310 0040