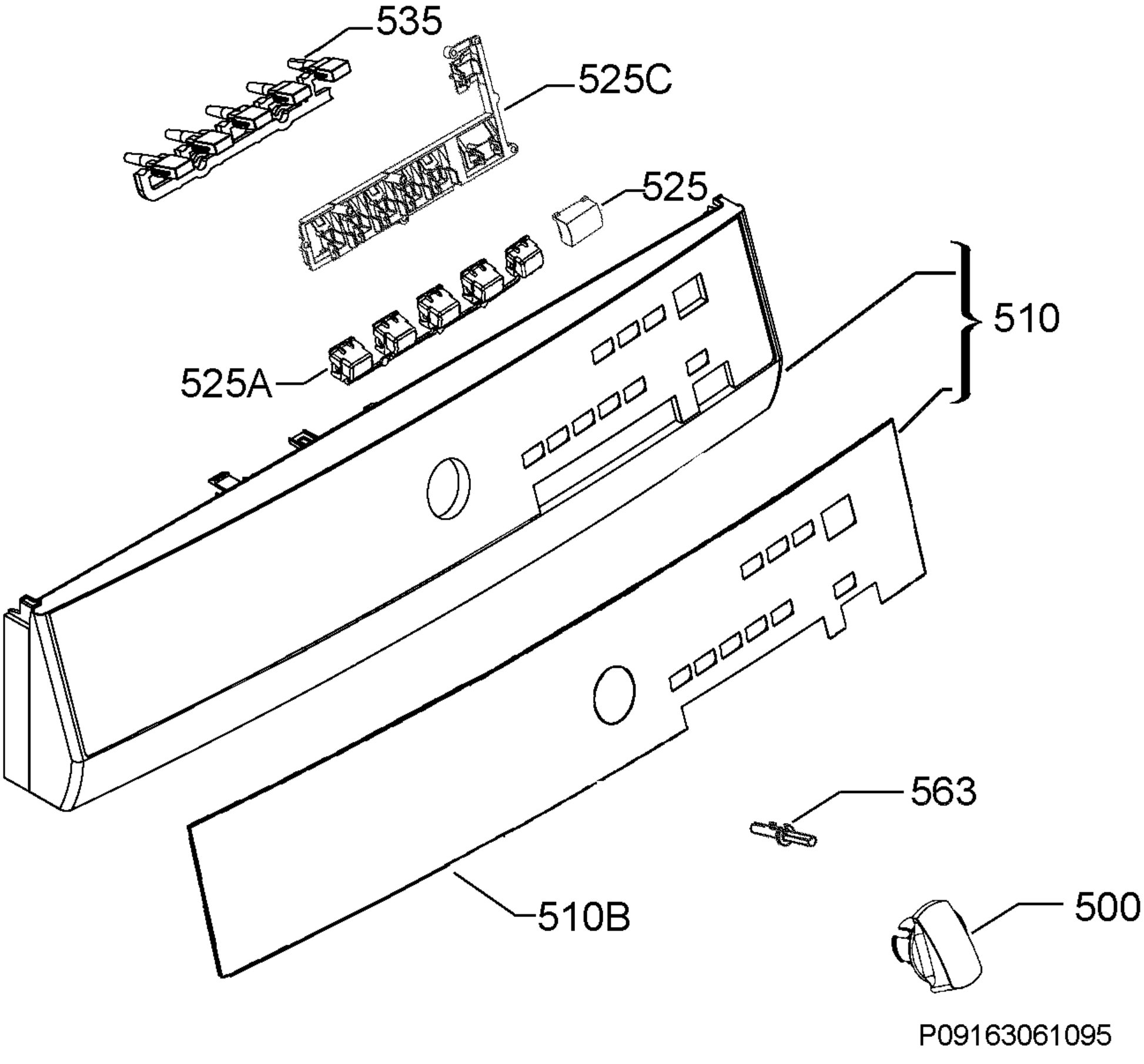
535
525C
525
525A
510
563
510B
500
P09163061095